Fiche technique

Caractéristiques du produit

Plaque de cuisson 97x48 électrique chrome durable lisse TOP 400 V / 3N		
Modèle	**Code SAP**	00021037
FTHC 90 E	**Groupe d'articles**	Grilles et plaques de cuisson



- Type de surface de l'appareil: Lisse
- Dimensions de la planche à griller [mm x mm]: 970 x 480
- Épaisseur de la planche à griller [mm]: 10.00
- Matériau de la plaque supérieure: Acier chromé
- Tiroir de récupération de la graisse: Oui
- Zones chauffantes indépendantes: Contrôle séparé pour chaque zone de chauffage
- Température maximale de l'appareil [° C]: 300
- Finition de surface: Chrome poli 0,03 mm
- Rebord amovible: Non

Code SAP	00021037	**Puissance électrique [kW]**	9.000
Largeur nette [mm]	991	**Alimentation**	400 V / 3N - 50 Hz
Profondeur nette [mm]	541	**Dimensions de la planche à griller [mm x mm]**	970 x 480
Hauteur nette [mm]	288	**Type de surface de l'appareil**	Lisse
Poids net [kg]	73.00		

RM GASTRO, s.r.o.,
Třída Čs. armády 816,
391 81 Veselí nad Lužnicí 1, ID:49825062

Fiche technique

Dessin technique

Plaque de cuisson 97x48 électrique chrome durable lisse TOP 400 V / 3N		
Modèle	**Code SAP**	00021037
FTHC 90 E	**Groupe d'articles**	Grilles et plaques de cuisson

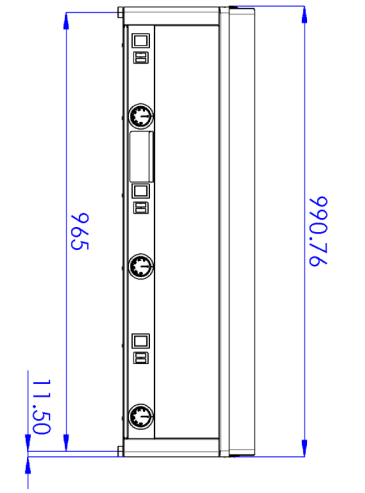

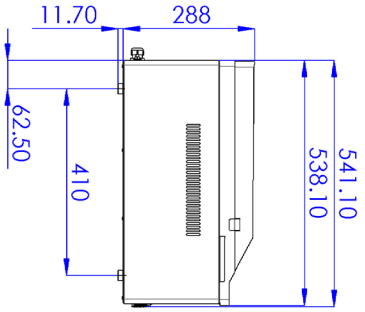

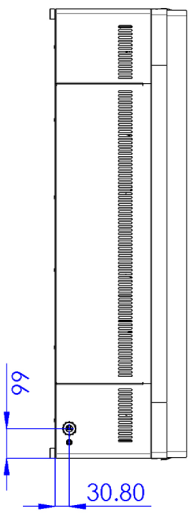

RM GASTRO, s.r.o.,
Třída Čs. armády 816,
391 81 Veselí nad Lužnicí 1, ID:49825062

Fiche technique

Avantages du produit

Plaque de cuisson 97x48 électrique chrome durable lisse TOP 400 V / 3N		
Modèle	**Code SAP**	00021037
FTHC 90 E	**Groupe d'articles**	Grilles et plaques de cuisson

1

Conception entièrement en acier inoxydable

Longue durée de vie
Durabilité du matériau en acier inoxydable AISI 34
Le matériau ne rouille pas

- Économies sur les interventions d'entretien
- Nettoyage facile de l'appareil

2

Indice de protection IPX4 pour les commandes

Système sans entretien
Résistant aux éclaboussures
Longue durée de vie

- Économies sur les interventions d'entretien
- Nettoyage facile de l'appareil

3

Tiroir pour liquide usé

Assure l'égouttement de l'huile dans le tiroir

- Facile d'entretien
- Nettoyage facile

4

Rebord haut non amovible

De meilleures conditions d'hygiène
Empêcher les éclaboussures de graisse sur l'équipement secondaire

- Facile d'entretien
- Nettoyage facile

5

Plaque combinée en acier chromé

Le produit accrohe moins et est plus facile à nettoyer
Bon réchauffement de la viande avec une rainure

- Gagner du temps lors de la préparation des repas
- Préparation facile de divers types de plats

6

Unité de cuisson à utiliser sur table ou sur socle

Utilisations diverses
Possibilité de placement dans des espaces plus petits

- Manipulation simple
- Économies sur le soubassement

RM GASTRO, s.r.o.,
Třída Čs. armády 816,
391 81 Veselí nad Lužnicí 1, ID:49825062

Fiche technique

Paramètres techniques

Plaque de cuisson 97x48 électrique chrome durable lisse TOP 400 V / 3N

Modèle	Code SAP	00021037
FTHC 90 E	Groupe d'articles	Grilles et plaques de cuisson

1. **Code SAP:**
   00021037
2. **Largeur nette [mm]:**
   991
3. **Profondeur nette [mm]:**
   541
4. **Hauteur nette [mm]:**
   288
5. **Poids net [kg]:**
   73.00
6. **Largeur brute [mm]:**
   705
7. **Profondeur brute [mm]:**
   1055
8. **Hauteur brute [mm]:**
   540
9. **Poids brut [kg]:**
   80.00
10. **Type d'appareil:**
    Appareil électrique
11. **Type de construction de l'appareil:**
    Équipements à poser
12. **Puissance électrique [kW]:**
    9.000
13. **Alimentation:**
    400 V / 3N - 50 Hz
14. **Indice de protection d'enveloppe:**
    IPX4
15. **Matériel:**
    AISI 430
16. **Indicateurs:**
    Voyants de marche et de préchauffement du four
17. **Matériau de la plaque supérieure:**
    Acier chromé
18. **Finition de surface:**
    Chrome poli 0,03 mm
19. **Température maximale de l'appareil [° C]:**
    300
20. **Température minimale de l'appareil [° C]:**
    50
21. **Pieds réglables:**
    Oui
22. **Dimensions de la planche à griller [mm x mm]:**
    970 x 480
23. **Épaisseur de la planche à griller [mm]:**
    10.00
24. **Tiroir de récupération de la graisse:**
    Oui
25. **Zones chauffantes indépendantes:**
    Contrôle séparé pour chaque zone de chauffage
26. **Rebord amovible:**
    Non
27. **Distribution uniforme de la chaleur:**
    Oui
28. **Type de surface de l'appareil:**
    Lisse

RM GASTRO, s.r.o.,
Třída Čs. armády 816,
391 81 Veselí nad Lužnicí 1, ID:49825062

Fiche technique

Paramètres techniques

Plaque de cuisson 97x48 électrique chrome durable lisse TOP 400 V / 3N		
Modèle	**Code SAP**	00021037
FTHC 90 E	**Groupe d'articles**	Grilles et plaques de cuisson

29. Section des conducteurs CU [mm²]:

2

RM GASTRO, s.r.o.,
Třída Čs. armády 816,
391 81 Veselí nad Lužnicí 1, ID:49825062